ÖàÖ²Ü²Î Ø1:40

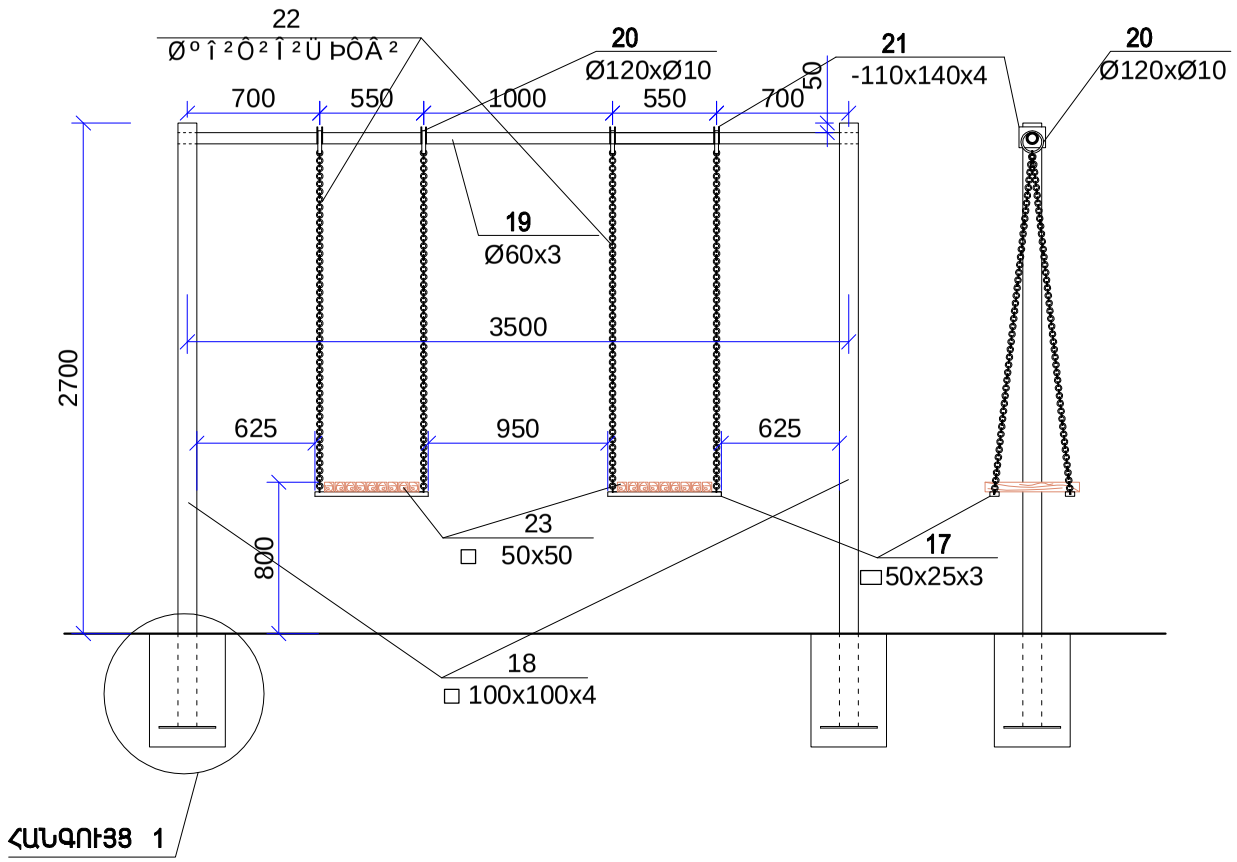

Ø²êÜ²¶Æð ÖàÖ²Ü²ÎÆ Ð²Ø²ð

ÖàÖ²Ü²ÎÆ Øº î²Ô²Î²Ü ¼ÈºØºÜî ÜºðÆ Ø²êÜ²¶Æð						
17	ГОСТ8545-80	□50x25x3	L = 600	4	1.88	7.52
18	———— " ————	□ 100x100x4	L =3200	2	40.19	80.4
19	———— " ————	Ø60x3	L =3600	1	15.2	15.2
20	Øº î²Ô²Î²Ü úÔ²Î	Ø120xØ10		2		
21	Øº î²Ô²Î²Ü ÂÆÂºÔ	-110x140x4		4	0.48	1.92
22	Øº î²Ô²Î²Ü ÞÔÂ²		L =1825	8		
23	ö²Úîº âàðêàô 18 Ñ³ ï	□ 50x50	L =500	0.0225ËÙ (18 Ñ³ ï Ç Ñ³Ù³ñ)		
Î²Ü¶Ü²Î (2 Ñ³ ï)						
24	ГОСТ19903 - 76	-8X300	L = 300	1	5.7	5.7

ՀԱՆԳՈՒՅՑ 1

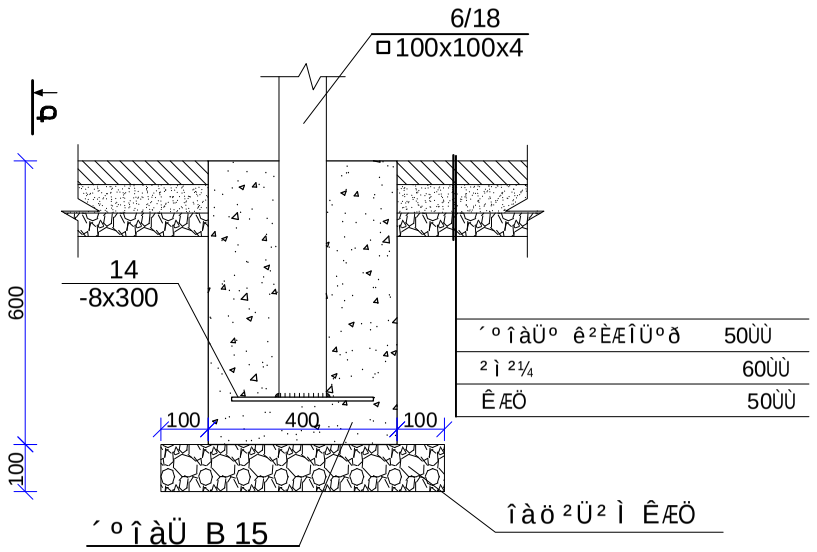

Megamet	Բ. ԵՐԵՎԱՆ, ԿԵՆՏՐՈՆ ՎԱՄՉԱԿԱՆ ՇՐՋԱՆ, ՄԱՅԱԹ-ՆՈՎԱ 37, 39 ՇԵՆՔԵՐԻ ԲԱՑԻ ՎԵՐԱՆՈՐՈԳՄԱՆ ԱՇԽԱՏԱՆՔՆԵՐ			ՊԱՏՎԵՐ N ԵՔ-ՊԱՆՇՔԻ 14/88	
			ՀԱՄՏԱՄԱՏՈՒՑԱՇԻՆԱՐԱՐԱԿԱՆ ՄԱՍ	ՓՈՓՈՒ	ԹԵՐԹ	ԹԵՐԹԵՐ
ՆԱԽԱԳԾԵՑ	Ա. ՀԱՎԱԹՅԱՆ			ԱՆ	ՀՇ-16	17
			ՀԱՏԱԿԱԳԾ	«ՄԵԳԱՄԵՏ» ՍՊԸ		